S90AD11E

SCHULTERFRÄSEN UND NUTFRÄSEN
SQUARE SHOULDER AND SLOT MILLING CUTTERS

γ_p	+11° – +12°	κ_r	90°
γ_f	-5,2° – -8,1°	$a_{p\,max}$	9 mm

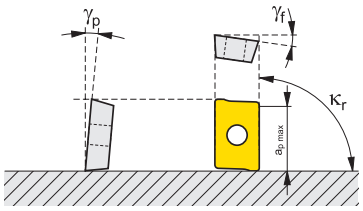

FORCE *AD*

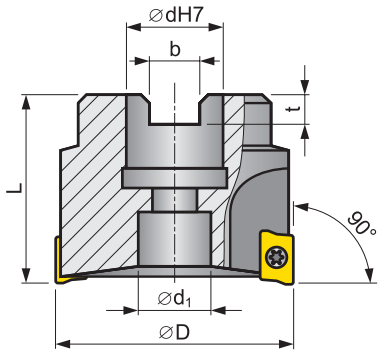

Z* - Anzahl Zähne / Number of teeth

Abmessungen [mm]. / Dimensions [mm].

ISO	Sortiment / Assortment	Abmessungen / Dimensions D	dH7	d_1	L	b	t	Z*					Kühlung Cooling	[kg]
40A04R-S90AD11E-C	●	40	16	14	40	8,4	5,6	4					+	0,20
40A06R-S90AD11E-C	●	40	16	14	40	8,4	5,6	6					+	0,20
50A05R-S90AD11E-C	●	50	22	18	40	10,4	6,3	5					+	0,30
50A07R-S90AD11E-C	●	50	22	18	40	10,4	6,3	7					+	0,30
63A06R-S90AD11E-C	●	63	22	18	40	10,4	6,3	6					+	0,50
63A09R-S90AD11E-C	●	63	22	18	40	10,4	6,3	9					+	0,50
80A10R-S90AD11E-C	●	80	27	38	50	12,4	7,0	10					+	1,00
100A11R-S90AD11E-C	○	100	32	45	50	14,4	8,0	11					+	1,70
125A12R-S90AD11E-C	○	125	40	56	63	16,4	9,0	12					+	3,50

PRAMET

● Lagersortiment / ○ Kein Lagersortiment, ■ Lagersortiment ab 1.04.2014 / □ Kein Lagersortiment ab 1.04.2014
● stocked as standard / ○ not stocked as standard, ■ stocked as standard from 1.4.2014 / □ not stocked as standard from 1.4.2014
Derzeitiges Lagerbestandssortiment ist abhängig von der gültigen Preisliste. / See price list for current availability.